LAVADORA DE ALTA PRESSÃO

Manual de instruções

Modelo DK 170 PS

Este manual é uma tradução do manual original

INSTRUÇÕES DE SEGURANÇA IMPORTANTES

Por favor leia e cumpra estas instruções antes de iniciar qualquer utilização deste equipamento e guarde este manual para referência futura. Para além das notas aqui contidas, as normas de segurança gerais de prevenção de acidentes durante o uso de máquinas devem ser cumpridas. Avisos e notas que estão anexados no dispositivo fornecem notas importantes para a operação segura.

Níveis de risco

PERIGO

Indica perigo imediato, que se não evitado pode levar a sérios riscos para a saúde do utilizador.

AVISO

Avisa para uma situação possivelmente perigosa, se não for evitada, o que pode levar a ferimentos graves ou morte.

PRECAUÇÃO

Indica para uma situação possivelmente perigosa, se não for evitada, o que pode levar a ferimentos leves.

ATENÇÃO

Indica para uma situação possivelmente perigosa, que pode levar a danos à propriedade e ao produto.

Componentes elétricos

PERIGO

Risco de choque elétrico.

Nunca toque na ficha de alimentação e na tomada com as mãos molhadas.

Verifique o cabo de alimentação com ficha de rede antes de cada utilização. Não utilize a máquina se um cabo de alimentação ou partes importantes da máquina estiverem danificados, por ex. dispositivos de segurança, mangueiras de alta pressão, pistola de gatilho.

Todas as partes condutoras de corrente na área de trabalho devem ser protegidas contra a água do jato.

A ficha de alimentação e o acoplamento do cabo de extensão devem ser estanques e nunca devem ficar na água. Além disso, o acoplamento nunca pode estar no chão. O uso de bobinas de cabo que asseguram que os soquetes estejam a pelo menos 60 mm acima

do solo é recomendado.

Certifique-se de que o cabo de alimentação ou o cabo de extensão não esteja danificado ao passar por cima, beliscar, arrastar ou algo semelhante. Proteja os cabos de energia do calor, óleo e bordas afiadas.

Desligue sempre o interruptor de desconexão da rede quando deixar o aparelho sem vigilância.

⚠ AVISO

O aparelho só pode ser conectado a um fornecimento elétrico que tenha sido instalado por um eletricista, de acordo com a IEC 60364.

O aparelho só pode ser conectado a corrente alternada. A tensão deve corresponder à placa de tipo do aparelho.

Por razões de segurança, recomendamos que opere com o aparelho somente através de um dispositivo de corrente residual (máx. 30mA).

Um cabo de extensão elétrica inadequado pode ser perigoso. Utilize apenas um cabo de extensão elétrica que tenha sido aprovado e rotulado para esse fim e tenha uma seção adequada do cabo: **1 - 10 m: 1,5 mm2 / 10 - 30 m: 2,5 mm2 exterior.**

Desenrole, sempre, totalmente o cabo de extensão do tambor de cabo.

Um cabo de extensão elétrica inadequada pode ser perigoso.

Manuseamento seguro

⚠ PERIGO

O utilizador deve ter o aparelho conforme pretendido. A pessoa deve considerar as condições locais e deve prestar atenção a outras pessoas nas proximidades ao trabalhar com o aparelho.

Verifique os componentes importantes, como mangueira de alta pressão, pistola manual e instalações de segurança, quanto a danos antes de cada operação. Substitua imediatamente os componentes danificados. Não opere o aparelho com componentes danificados.

O aparelho foi projetado para uso com o agente de limpeza fornecido ou recomendado pelo fabricante. O uso de outros agentes de limpeza ou produtos químicos pode afetar adversamente a segurança do aparelho.

Os jatos de alta pressão podem ser perigosos se sujeitos a uso incorreto. O jato não deve ser dirigido a pessoas, outros equipamentos elétricos ou à própria máquina.

Não dirija o jato contra você ou contra outras pessoas para limpar roupas ou calçados.

Não use o aparelho dentro do alcance de pessoas, a menos que elas usem roupas de proteção.

Use equipamento de proteção pessoal (EPI)

apropriado ao operar com a máquina.

AVISO

O aparelho não deve ser operado por crianças ou pessoal não treinado.

Este aparelho não deve ser utilizado por pessoas (incluindo crianças) com capacidades físicas, sensoriais ou mentais reduzidas ou sem experiência e conhecimento.

As crianças não devem brincar com este aparelho.

Supervisione as crianças para evitar que brinquem com o aparelho.

Crie uma zona de estabilidade para o aparelho antes de qualquer trabalho em ou com o aparelho para evitar danos aos acidentes.

O jato de água que é emitido pelo bocal de alta pressão provoca uma força de recuo na pistola manual. Certifique-se de ter uma posição firme e também esteja segurando a pistola manual e a lança de pulverização com firmeza.

Nunca deixe o aparelho sem vigilância enquanto estiver em funcionamento.

ATENÇÃO

Em caso de pausas prolongadas, desligue o aparelho no interruptor principal ou puxe a ficha da tomada.

Não utilize o aparelho com temperaturas inferiores a 0ºC.

Outros riscos

⚠ PERIGO

O aparelho não pode funcionar em atmosferas explosivas.

Risco de explosão - Não pulverize líquidos inflamáveis.

Nunca use líquidos que contenham solventes ou ácidos e solventes não diluídos! Isso inclui gasolina, diluente e óleo de aquecimento. A névoa de pulverização é altamente inflamável, explosiva e venenosa. Não use acetona, ácidos não diluídos e solventes, pois eles corroem os materiais usados no aparelho.

Nunca use o produto com líquidos inflamáveis ou tóxicos, ou líquidos com características incompatíveis com o seu funcionamento adequado.

Mantenha as películas de plástico da embalagem longe das crianças, há risco de sufocamento!

⚠ AVISO

De acordo com os regulamentos aplicáveis, o aparelho nunca deve ser utilizado na rede de água potável sem um separador de sistema. Certifique-se de que a conexão da sua instalação de água do edifício na qual a alta pressão é operada esteja equipada com um separador de sistema.

Aviso! Água que tenha passado pela válvula de

retenção, já não é potável.

Mangueiras, conexões e acoplamentos de alta pressão são importantes para a segurança do aparelho. Utilize apenas mangueiras de alta pressão, conexões e acoplamentos recomendados pelo fabricante.

Para garantir a segurança, use somente peças de reposição originais do fabricante ou aprovadas pelo fabricante.

Desligue o produto e desconecte-o da fonte de alimentação, removendo a ficha de energia da tomada antes de montar, limpar, ajustar, manter, armazenar e transportar ou converter o produto para outra função.

⚠ PRECAUÇÃO

Preste atenção ao peso do aparelho ao selecionar o local de armazenamento e durante o transporte para evitar acidentes ou ferimentos.

Várias horas de uso contínuo do aparelho podem causar dormência nas mãos, em casos raros.

→ Use luvas.

→ Mantenha as mãos quentes.

→ Faça pausas com intervalos regulares, trabalhando com detergentes.

⚠ AVISO

O uso inadequado de detergentes pode causar ferimentos graves ou oxidação.

Guarde o agente de limpeza longe do alcance das crianças.

Descarregue a pressão residual antes de desconectar a mangueira do produto.

Verifique antes de cada uso, e em intervalos regulares, se todos os fixadores de metal estão firmes e se os componentes do produto estão em boas condições; inspecione se há peças quebradas ou desgastadas.

Esteja ciente do ressalto: segure com as duas mãos.

Riscos residuais

Mesmo se estiver a utilizar este produto de acordo com todos os requisitos de segurança, os possíveis riscos de ferimentos e danos permanecem. Os seguintes perigos podem surgir em conexão com a estrutura e *design* deste produto:

Problemas de saúde resultantes da emissão de vibração se o produto for usado por longos períodos de tempo ou estes não forem adequadamente geridos.

Perigo de ferimentos e danos materiais causados por objetos voadores.

Lesões e danos à propriedade devido a acessórios partidos ou o impacto súbito de

objetos escondidos durante o uso.

Dispositivos de segurança

⚠ PRECAUÇÃO

Os dispositivos de segurança servem a proteção do utilizador e não podem ser modificados ou retirados

Interruptor ligar/desligar

O interruptor do aparelho impede o funcionamento não intencional do aparelho.

Interruptor segurança da pistola

Este trava e bloqueia a alavanca do gatilho e impede o início inadvertido do aparelho.

Água que tenha passado pela válvula de retenção já não é potável.

Pressostato

Se o gatilho na pistola for libertado, o pressostato desliga a bomba e o jato de alta pressão é parado. Se o gatilho for puxado, a bomba é ligada novamente.

Interruptor proteção motor

A proteção do motor desliga o dispositivo se o consumo de energia for muito alto.

Equipamento de proteção individual (EPI)

⚠ PRECAUÇÃO

Use roupas de proteção e óculos de segurança para proteger contra respingos contendo água ou sujidade.

Durante o uso de lavadoras de alta pressão, os aerossóis podem se desenvolver. A inalação de aerossóis pode causar danos à saúde.

- Dependendo da aplicação, bocais completamente blindados (por exemplo, limpador de superfície) que reduzem significativamente a emissão de aerossóis aquosos podem ser usados para limpeza de alta pressão.

- O uso de tal proteção não é possível em todas as aplicações.

Símbolos na máquina

Para reduzir o risco de ferimento, o utilizador deve manter todos os transeuntes, pelo menos a 15 metros de distância. Os jatos não devem ser direcionados a pessoas, animais, outros equipamentos elétricos nem ao equipamento em si.

O equipamento não deve ser ligado diretamente à rede pública de água. Entre a água potável e a lavadora tem que existir um Interruptor de corte do fluxo de água.

Recomenda-se o uso de quipamento

de proteção individual auditiva e visual.

Utilize luvas de proteção durante o uso deste equipamento.

Use calçado antiderrapante que proteja seus pés e melhore a sua estabilidade em superfícies escorregadias.

Nível de potência acústica

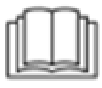
Leia o manual de instruções e siga todos os avisos e as instruções de segurança.

Os produtos elétricos não devem ser tratados como resíduo doméstico. Deve reciclar nos locais apropriados

Utilização adequada

Use esta lavadora de alta pressão somente para residências domésticas. Este não é um produto para uso profissional. Este aparelho destina-se ao uso pessoal, para efetuar limpezas com jatos de água a alta pressão, em edifícios, fachadas, veículos, equipamentos de jardim, etc., usando água limpa e detergentes químicos biodegradáveis. Também pode ser usado para limpar lajes de pavimentação ou caleiras de chuva. Esta lavadora de alta pressão só pode ser utilizada, para os fins a que se destina. Outro tipo de utilização é considerado inadequado. Danos ou ferimentos daí resultantes são da responsabilidade do utilizador.

Se a conexão for feita a um sistema de água potável, o sistema deve ser protegido contra o refluxo.

Este produto vem com uma ficha de ligação elétrica vedada que é compatível com a máquina e com o abastecimento elétrico do seu país e está de acordo com os requisitos dos padrões internacionais. Esta máquina deve ser ligada a uma voltagem de abastecimento que seja igual àquela especificada no rótulo de classificação. Se a ficha ou o fio de abastecimento elétrico ficar danificado, estes deverão ser substituídos com um jogo completo que seja idêntico ao original. Siga sempre os requisitos de ligação elétrica relativamente ao abastecimento elétrico que se aplicam ao seu país.

Este produto não pode ser usado para limpar roupas, sapatos e outros tecidos. O jato de água não deve ser direcionado contra pessoas, animais, qualquer equipamento elétrico ou no próprio produto. Não lave objetos que contenham materiais perigosos para a saúde. O produto não deve ser utilizado com líquidos inflamáveis, explosivos e tóxicos.

Por razões de segurança, é essencial ler todo o

manual de instruções antes da primeira operação e observar todas as instruções nelas contidas.

Descrição do equipamento

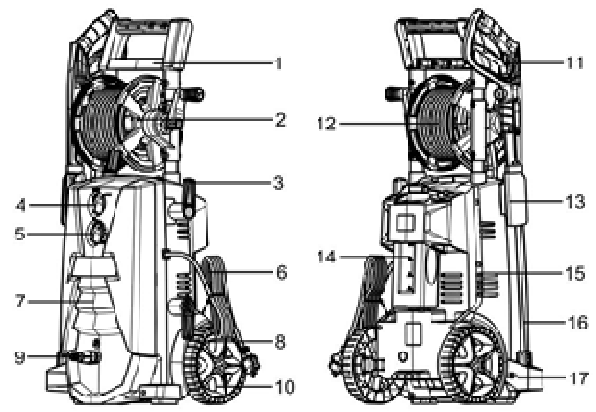

1. Pega
2. Rolo p/ mangueira alta pressão
3. Suporte cabo alimentação
4. Interruptor ligar/desligar On/Off
5. Interruptor regulador detergente
6. Cabo alimentação
7. Proteção frontal
8. Protetor
9. Ligação entrada da água
10. Roda
11. Pistola
12. Mangueira alta pressão
13. Suporte da pistola
14. Garrafa detergente
15. Proteção traseira
16. Lança
17. Protetor da lança

Especificações técnicas

Tensão de rede	220-240V ~ 50Hz
Potência absorvida (Watt)	2500W
Classe de proteção	I
Grau de proteção	IPX5
Pressão nominal	13MPa (130 bar)
Pressão permitida máxima	17MPa (170bar)
Débito nominal	7.3l/min
Débito máximo	7.8l/min
Pressão máx. água à entrada	0.7Mpa (7 bar)
Nível de pressão acústica medida (LpA): Incerteza:	LpA=77 dB(A) KPA=3dB
Nível de potência acústica garantida (LwA):	LwA=89dB (A)
Nível de vibração medida	αh=2.35m/s Kαh=1.5m/s
Peso	25Kg

Montagem

Monte as peças soltas fornecidas com o

aparelho antes do arranque.

1. Encaixe o suporte da pistola

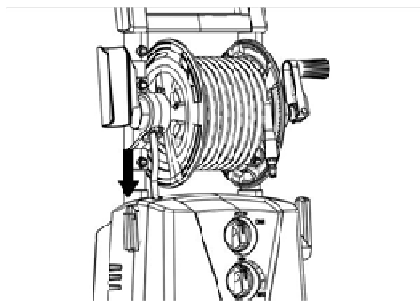

2.Encaixe o protetor da lança

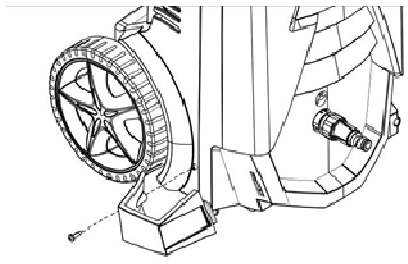

3. Montar a lança

• Encaixe a lança na pistola e rode até ficarem completamente fixas.

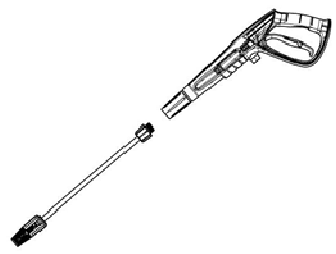

4. Ligar a mangueira de alta pressão à pistola

• Conecte a extremidade da mangueira de alta pressão à pistola e gire a porca conforme indicado para garantir a conexão.

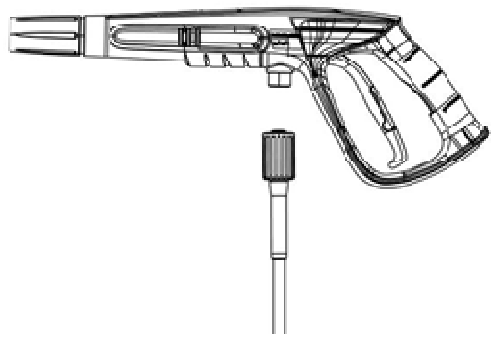

5. Ligue a mangueira de alta pressão à saída de água

Conecte a outra extremidade da mangueira de alta pressão à saída de água na máquina e aperte a extremidade giratória preta conforme indicado para fixar a conexão.

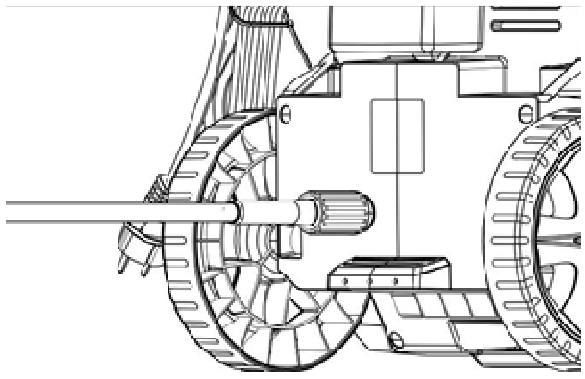

6. Ligue a mangueira de jardim à entrada de água

Coloque o adaptador para mangueira de jardim (acoplador fêmea) na entrada de água da lavadora de pressão e, em seguida, encaixe a mangueira de jardim (extremidade macho) no adaptador.

Arranque

Coloque o aparelho numa superfície plana e estável.

Ligue o cabo de alimentação a uma tomada.

Sobre o fornecimento de água

Para valores de entrada, veja a placa de identificação.

ATENÇÃO

Impurezas na água podem danificar a bomba da lavadora de alta pressão e os seus acessórios.

Recomenda-se o uso de um filtro entre o abastecimento da água e a entrada desta na máquina.

Ferrar o dispositivo da seguinte forma antes da operação:

• Ligue a lavadora colocando o interruptor "On/Off" na posição On

• Desbloqueie a pistola, libertando o pequeno botão de segurança

•Pressione a alavanca da pistola, o dispositivo irá ligar.

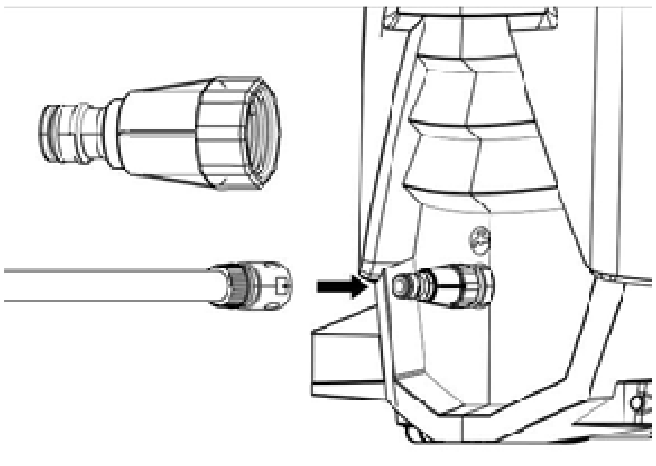

• Deixe o dispositivo funcionar (máx. 2 minutos) até que a água saia do gatilho sem bolhas • Solte a alavanca da pistola. Sempre que libertar a alavanca, a lavadora fica em standby.

• Bloqueie a alavanca da pistola.

Operação

ATENÇÃO

O funcionamento a seco durante mais de 2 minutos provoca danos na bomba de alta pressão. Se o aparelho não acumular pressão dentro de 2 minutos, desligue o aparelho e proceda de acordo com as instruções do capítulo "Resolução de problemas".

Utilização da alta pressão

⚠ PRECAUÇÃO

Mantenha uma distância de pelo menos 30 cm ao usar o jato para limpar superfícies pintadas para evitar danos.

⚠ PRECAUÇÃO

Certifique-se sempre de que o botão On/Off esteja na posição OFF quando ligar o equipamento a uma tomada.

ATENÇÃO

• A máquina de lavar deve ser usada em uma superfície segura e estável em posição vertical.

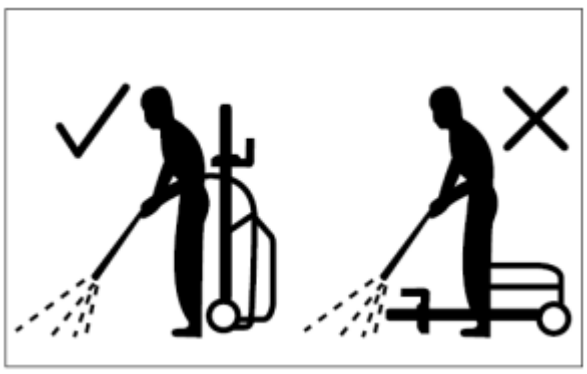

Ligue o aparelho à corrente e à água, como foi descrito.

• Abra o abastecimento de água

• Segure a pistola com ambas as mãos

• Direcione o bico do acessório que estiver a utilizar para longe de si, em direção à superfície a lavar.

• Destrave a pistola e pressione até que uma quantidade constante de água flua através do bocal, para permitir que o ar preso na mangueira saia

• Liberte a alavanca da pistola

• Ligue, colocando o interruptor em On

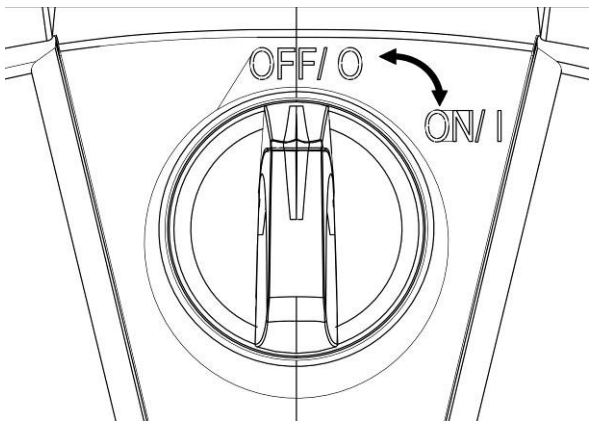

- Segure a pistola com as duas mãos. Direcione o jato de água para o objeto a ser limpo e pressione o gatilho.
- Solte a alavanca da pistola; o aparelho desligará novamente e interromperá o jato de água. A alta pressão permanece no sistema.

AVISO! Cuidado com o recuo ao pressionar o gatilho!

Utilização com detergente

O detergente só pode ser adicionado quando a lavadora estiver a ser utilizada em modo de baixa pressão.

⚠ PERIGO

Ao usar detergentes, as indicações de segurança do fabricante do detergente devem ser seguidas, especialmente as instruções relativas ao uso de equipamento de proteção individual. Retire a tampa do frasco de detergente. Com cuidado, puxe o tanque de detergente para fora da posição de armazenamento.

Encha o tanque com detergente projetado especificamente para uso com lavadoras de pressão.

Empurre a garrafa de detergente com a abertura apontando para baixo no recipiente para o detergente.

Método recomendado de limpeza

- Pulverize o detergente com moderação na superfície seca e deixe-o reagir, mas sem

deixar secar.

- Direcione a alta pressão para a sujidade entretanto solta pelo detergente.
- Pode ajustar a quantidade de detergente, de mínimo a máximo.

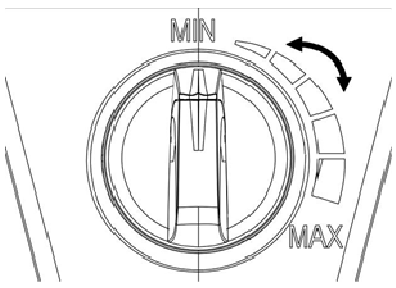

Depois da utilização com detergente

• Desconecte o frasco de detergente da mangueira

• Para armazenamento, guarde a garrafa de detergente com a tampa voltada para cima.

Interrupção da utilização

- Solte a alavanca da pistola.

- Trave a alavanca da pistola.

- Coloque a pistola com a lança de pulverização na posição de armazenamento.

• Durante intervalos mais longos (mais de 5 minutos), desligue o aparelho com o interruptor “On/Off”.

Terminar a utilização

• Solte a alavanca da pistola.

• Desligue o aparelho no interruptor "On/Off".

• Desligue a ficha da tomada.

Somente separe a mangueira de alta pressão da pistola de gatilho ou do dispositivo quando não houver pressão no sistema.

FECHE A ÁGUA

• Pressione a alavanca da pistola para libertar qualquer pressão remanescente no sistema.

• Solte a alavanca da pistola e trave-a.

ATENÇÃO

• Ao desconectar o fornecimento ou a mangueira de alta pressão, a água pode vazar

• Desconecte o equipamento do fornecimento de água.

Transporte

⚠ PRECAUÇÃO

Risco de ferimentos ou danos!

Tenha em atenção o peso do aparelho durante o transporte

Transporte manual

• Desligue o produto e desconecte-o da água e da fonte de alimentação, conforme descrito.
• Puxe pela pega de transporte, caso a lavadora venha equipada com rodas.
• Segure o aparelho pela pega de transporte, no caso de não possuir rodas

Transporte em veículos

• Antes do transporte horizontal: feche a tampa do frasco de detergente.
• Incline o produto em sua direção até que ele se equilibre nas rodas, caso possua rodas. Em seguida, mova-o com a pega de transporte.
• Proteja o produto de qualquer impacto pesado ou fortes vibrações que possam ocorrer durante o transporte em veículos.
• Proteja o aparelho contra a mudança e quedas

Armazenamento

⚠ PRECAUÇÃO

Risco de ferimentos ou danos!

Não esqueça o peso do equipamento quando o armazenar

Armazenamento

• Coloque a máquina numa superfície estável e segura.
• Solte a lança de pulverização da pistola.
• Pressione o botão de desconexão da pistola e puxe a mangueira de alta pressão para fora da pistola.
•Coloque a pistola no suporte existente para a mesma.
• Coloque a lança no suporte existente para a mesma
• O bocal deve estar para baixo.
• Enrole a mangueira de alta pressão e pendure-a sobre o suporte para a mangueira.
• Guarde a conexão da rede elétrica no compartimento de acessórios, se aplicável
• Antes de longos períodos de armazenamento, como durante o inverno, observe também as instruções na seção de cuidados e manutenção.
• Guarde sempre a lavadora, peças e acessórios num local inacessível para crianças. A temperatura ideal de armazenamento é entre 10 ° C e 30 ° C.
• Recomendamos o uso da embalagem original para armazenamento ou cubra o produto com um pano ou invólucro adequado para protegê-lo contra poeira.

Proteção congelamento

ATENÇÃO

O aparelho e os acessórios que não estão completamente drenados podem ser destruídos pelo gelo.

Esvazie completamente o aparelho e os acessórios e proteja-os contra o gelo. Para evitar danos:

• Desligue o aparelho do abastecimento de água.
• Solte a lança de pulverização da pistola.
• Ligue o aparelho “ON / OFF”.
• Empurre a alavanca do gatilho até que não haja mais água escapando.
• Solte a alavanca da pistola.
• Trave a alavanca da pistola.

• Desligue o aparelho “ON / OFF”.

• Guarde o aparelho e todos os acessórios numa sala que evite o congelamento.

Cuidados e manutenção

⚠ PERIGO

Risco de choque elétrico.

Antes de qualquer intervenção na máquina, coloque o aparelho em Off e desligue-o da corrente elétrica.

Mangueira de alta pressão

A mangueira de alta pressão é especialmente construída com paredes reforçadas, mas pode ser facilmente danificada devendo ser armazenada com muito cuidado.

• Não torça.

• Não conduza veículos por cima da mangueira.

• Não exponha a mangueira a bordas afiadas ou cantos. O uso indevido causará um efeito de balão ou uma falha prematura e invalidará a garantia

Limpe o pequeno filtro na conexão de água

Limpe o filtro na conexão de água regularmente.

Remova o acoplamento da conexão de água e enxague com água morna para evitar que qualquer material estranho obstrua a bomba.

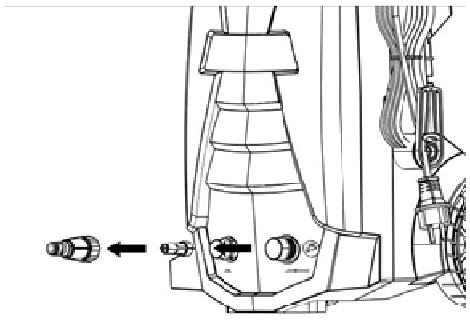

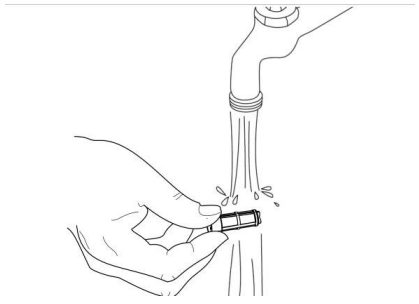

Limpe o bico com a ferramenta de limpeza da agulha fornecida. Remova a lança de pulverização da pistola. Remova qualquer sujeira do orifício do bocal e enxague.

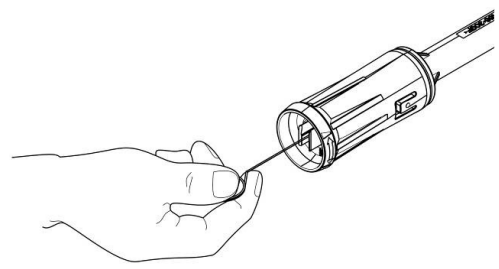

ATENÇÃO

• O filtro não deve estar danificado.

• Puxe o filtro para fora usando um alicate plano.

• Limpe o filtro sob água corrente.

• Reinsira o filtro na conexão de água.

Causas de possíveis falhas

PERIGO Risco de choque elétrico

Desligue o aparelho e retire a ficha principal antes de executar qualquer trabalho de manutenção. O trabalho de reparo e o trabalho nos componentes elétricos só podem ser executados por um por um serviço de atendimento ao cliente autorizado. Você pode corrigir pequenas falhas sozinho com a ajuda da seguinte visão geral. Em caso de dúvida, consulte sempre o serviço ao cliente autorizado.

Sintomas	Causa	Açao recomendada
Máquina não liga	Máquina não conectada Tomada defeituosa Fusível fundido Cabo de extensão com defeito	Ligue a máquina Tente outra tomada Substitua o fusível. Desligue outras máquinas. Experimente sem o cabo de extensão.
Falhas na pressão	Bomba absorvendo ar Válvulas sujas, gastas ou presas Vedantes da bomba desgastados	Verifique se as mangueiras e conexões estão hermeticamente fechadas. Limpe ou consulte o seu distribuidor local Limpe ou consulte o seu distribuidor local
A máquina pára	Tensão de rede incorreta Sensor térmico ativado Bico parcialmente bloqueado	Verifique se a tensão da rede corresponde à especificação na etiqueta do modelo. Deixe a lavadora por 5 minutos para esfriar. Limpe o bocal
Máquina vibra	Ar na mangueira de entrada Fornecimento inadequado de água da rede Bico parcialmente bloqueado Filtro de água bloqueado Mangueira torcida	Deixe a máquina funcionar com o gatilho aberto até que a pressão normal de trabalho seja retomada. Verifique se o abastecimento de água corresponde às especificações exigidas Evite usar mangueiras longas e finas (mín. 1/2 "). Limpe o bocal / Limpe o filtro Endireite a mangueira.
Máquina inicia, mas a água não sai	Bomba / mangueiras ou acessório congelados Sem abastecimento de água Filtro de água bloqueado / Bico bloqueado	Aguarde que a bomba / mangueiras ou o acessório descongelem. Conecte a água de entrada. Limpe o filtro / Limpe o bico

Acessórios

Existe uma vasta gama de acessórios disponíveis num ponto de venda autorizado. Por favor, verifique as especificações técnicas de todos os acessórios que você compra para garantir que eles sejam compatíveis com este produto.

Garantia

Este produto foi fabricado com um alto padrão de qualidade. O período de garantia é de 2 anos para utilização amadora, a partir da data da compra. Esta garantia não cobre máquinas que são destinadas ao aluguer. A substituição de peças defeituosas cujo problema seja devido a falha ou defeito de fabrico é assegurada pelo fabricante. A garantia não se alarga ao pagamento ou reembolso sobre danos, sejam estes diretos ou indiretos. Esta garantia não se aplica a: acessórios consumíveis, tais como O-rings, vedações, válvulas, bicos, filtros, danos à mangueira de alta pressão, pistola, bomba, motor, proteções exteriores da máquina devido a uso incorreto, erros de operação ou exposição a elementos naturais, uso indevido, utilização para propósitos profissionais e custos incorridos para transporte e embalagem do equipamento que serão da responsabilidade do cliente. Se a máquina estiver modificada de qualquer modo ou utilizada com acessórios não autorizados sem o consentimento do fabricante, a garantia será automaticamente considerada inválida. O fabricante recusa qualquer obrigação relativamente à responsabilidade civil que surgir da utilização incorreta desta máquina ou da falha de cumprir com as instruções relevantes sobre a operação, regulação ou manutenção. Assim que comprar o produto, recomendamos que verifique e certifique-se para que o produto esteja intacto e que tenha lido as instruções de operação com bastante cuidado antes de utilizar a máquina. Para o serviço de garantia, entre em contato com um centro de assistência técnica e com a fatura original de compra.

CE – Declaração de conformidade/ *EC declaration of Conformity*

O fabricante declara que a máquina descrita abaixo está em conformidade com as Diretivas de segurança básicas relevantes (abaixo mencionadas), tanto no projeto básico quanto na construção, bem como na versão colocada em circulação por nós. Esta declaração deixará de ser válida se a máquina for modificada sem a nossa aprovação prévia.

We, the manufacturer, hereby declare that the machine described below complies with the relevant basic safety Directives, both in its basic design and construction as well as in the version put into circulation by us. This declaration shall cease to be valid if the machine is modified without our prior approval.

Especificações técnicas/ *Technical specifications*	
Marca/ *Brand*: DORMAK	Modelo/ *Model:* DK 170 PS
Tipo produto/ *Type of product*: máquina para lavar a alta pressão	Potência/Grau proteção/ *Power & Degree of protection:* 2500W / IPX5
Tensão corrente/ *Voltage & frequency*: 220-240V ~ 50Hz	Peso/ *Weight*: 25Kg
Débito nominal/ *Rated flow*: 7.3l/min	Débito Máximo/ *Maximum flow*: 7.8l/min
Pressão nominal/ *Rated pressure*: 13MPa (130 bar)	Pressão máxima/ *Maximum pressure*: 17MPa (170bar)

Diretivas EU relevantes/ *Relevant EU Directives*	**Normas harmonizadas aplicadas/** *Applied harmonized standards*	**Método de avaliação de conformidade aplicado/** *Applied conformity evaluation method*
2000/14/EC	EN 55014—1	
2014/30/EU	EN 55014—2	2000/14/EC: Appendix V
2006/42/EC	EN 60335—1	Nível de potência sonora dB(A) medido: 77 dB(A)
2011/65/EU	EN 60335—2—79	
	EN 61000—3—2: 2014	Nível de potência sonora dB(A) garantido: 89dB(A)
	EN 61000—3—3: 2013	
	EN 62233: 2008	

Fabricante/*Manufacturer*: Zhejiang Yili Cleanning Equipment Co., Ltd./ No111 Lingsiu Road, Luoxing Street, Jiashan County, Jiaxing City, Zhejiang Province, 314100 China

A compilação do processo técnico é da responsabilidade do fabricante/ *The compilation of the technical dossier is responsibility of the manufacturer.*

O abaixo-assinado age em nome do fabricante, como pessoa habilitada para redigir esta declaração.

The undersigned act on behalf and under the power of attorney of the company management.

Authorized Documentation Representative

Nome/*Name*: Rui Vieira

Função/*Function*: Diretor Geral

Local/*Place*: Vagos

Data/*Date*: 23 Novembro de 2018

CE

Número de série/*Serial number*:

Ano de fabric/ *Year of production*